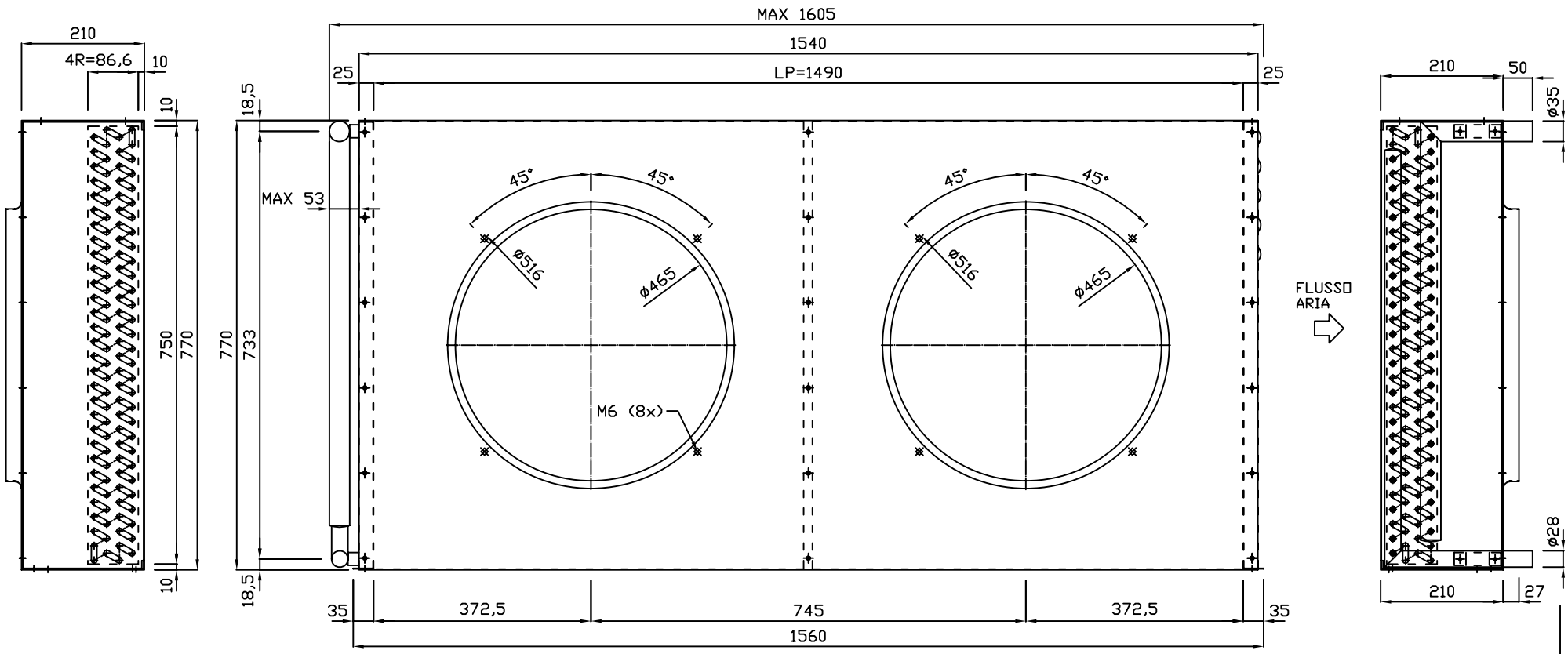

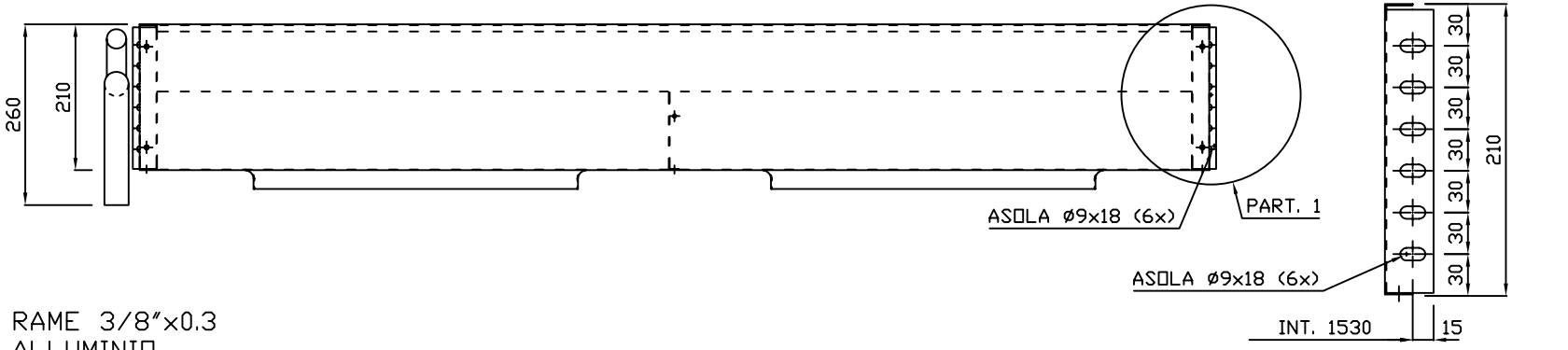

LH 124

NOTE:

TUBI:	RAME 3/8"x0.3
ALETTA:	ALLUMINIO
TESTATE:	FE/ZN SP.10/10
PANNELLO VENTIL.:	FE/ZN SP.10/10
COLLETTORE IN:	RAME ø35
COLLETTORE OUT:	RAME ø28

REV.	DATA	EMISSIONE
0	24/11/06	EMISSIONE

A termini di legge ci riserviamo la proprietà di questo disegno con divieto di riprodurlo o di renderlo comunque noto a terzi o ditte concorrenti.

MATERIALE VEDI NOTA

TRATTAMENTO

QUOTE SENZA INDICAZIONE DI TOLLERANZA, GRADO DI PRECISIONE MEDIO UNI 5307-63

DENOMINAZIONE UCV 430149

CN 4R 30T 1490 PT.2.5 15TA

siarco REFRIGERATION

sviluppo	peso Kg	smussare gli spigoli x 45°	proiezione

dis.

visto

scala –:–

foglio 1 di 1

DIS. N° 430149A